# Sonair

GEBRUIKERSHANDLEIDING

USER MANUAL

BEDIENUNGSANLEITUNG

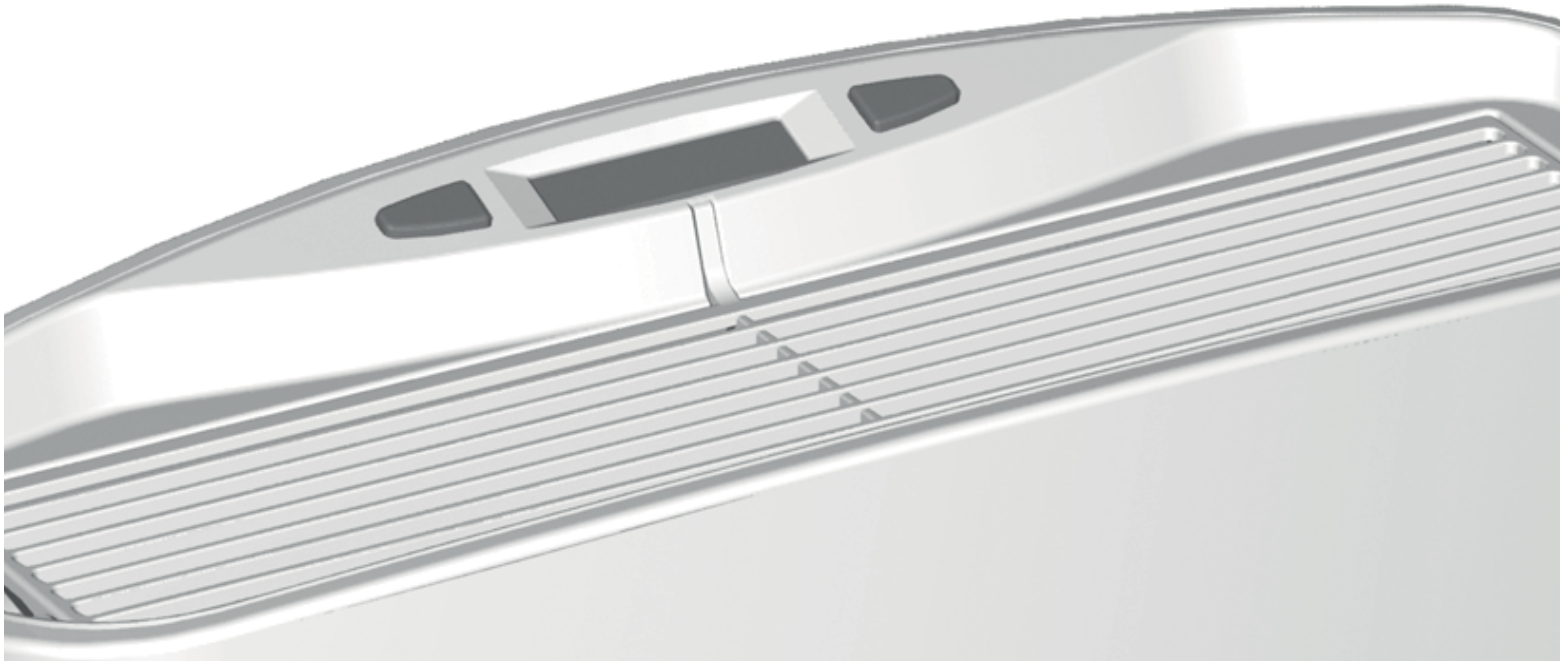

BRINK

Air for Life

## VEILIGHEIDSINSTRUCTIES

### Voorzorgsmaatregelen

De volgende tips helpen u er voor te zorgen dat u aanspraak kunt blijven maken op de geldende garantie en vele jaren plezier zult hebben van dit product.

- Controleer voor gebruik van het apparaat of de bedrijfsspanning die op het typeplaatje vermeld staat (50-60 Hz - 220-240V) overeenkomt met de lokale netspanning. Zo niet, raadpleeg dan uw leverancier.
- Verwijder het netsnoer uit het stopcontact tijdens onweer (vooral als het bliksemt).
- Sluit bij brand de luchtinlaat af.
- Stel het apparaat niet bloot aan hoge temperaturen (boven de 60 graden) om vervorming van de kunststof delen tegen te gaan.
- Let er op dat er geen water of andere vloeistoffen in het apparaat komen.
- Gebruik geen agressieve chemicaliën, oplosmiddelen of reinigingsmiddelen om het apparaat schoon te maken.
- Behandel het product voorzichtig. Een ruwe behandeling kan het apparaat beschadigen.
- Indien het apparaat niet goed functioneert neem dan contact op met uw leverancier. Probeer het apparaat niet zelf open te maken. Ondeskundige behandeling kan het apparaat beschadigen. Laat alleen door Brink erkende installateurs het apparaat repareren.

### Voor uw veiligheid

- Waarschuwing: open het apparaat niet om elektrische schokken te voorkomen.
- Haal het apparaat niet van de muur.
- Bij het vervangen van het filter dient u het netsnoer uit het stopcontact te verwijderen.

Gebruik van dit toestel is niet toegestaan door personen, inclusief kinderen, met verminderde geestelijke vermogens, ernstige lichamelijke beperkingen of een gebrek aan ervaring en kennis, tenzij ze onder toezicht staan of instructies hebben gekregen hoe het toestel te gebruiken van een persoon die verantwoordelijk is voor hun veiligheid.

Op kinderen moet zodanig toezicht worden gehouden dat zij gegarandeerd niet met het toestel spelen.

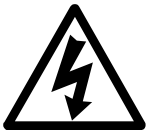

**WAARSCHUWING**

SCHOKGEVAAR
NIET OPENEN

WAARSCHUWING: maak de sonair niet open om elektrische schokken te voorkomen. binnenin het apparaat bevinden zich geen onderdelen waarop de gebruiker onderhoud kan uitvoeren. neem voor service contact op met brink.

# INHOUDSOPGAVE

**1 INLEIDING** **4**
1.1 Werking van de Sonair 4

**2 PRODUCTOVERZICHT** **5**
2.1 De Sonair 5
2.2 Het Display 6

**3 UW SONAIR GEBRUIKEN** **7**
3.1 Ventileren door handmatige bediening 7
3.2 Het filter vervangen 7
3.3 Het sluitmechanisme van Sonair F+ 9
3.4 Het sluitmechanisme van Sonair A+ 9
3.5 Tips voor een optimaal functionerend apparaat 10

**4 FILTERS** **10**
4.1 G3 filter 10
4.2 F6 filter (fijn stof filter) 10

**5 APPARAATGEGEVENS** **11**
5.1 Conformiteitsverklaring 11
5.2 Technische specificaties 11
5.3 Probleemoplossing 12
5.4 Veiligheid en elektriciteit 12

**6 KLANTENSERVICE EN GARANTIE** **13**
6.1 Klantenservice 13
6.2 Garantie 13

**7 DISCLAIMER** **14**

# 1 INLEIDING

Gefeliciteerd met de aanschaf van het Sonair ventilatiesysteem. Uw Sonair zorgt voor constante toevoer van frisse en schone lucht en creëert daarmee een comfortabel en gezond binnenklimaat in uw woning of werkomgeving. Uw Sonair ventileert vrijwel geruisloos, filtert stofdeeltjes uit zowel de buiten- als binnenlucht en houdt het lawaai van buitenaf tegen. Het gebruik van uw Sonair voorkomt onnodig energieverlies door ongecontroleerd ventileren en voldoet aan de hoogste veiligheidseisen. In deze handleiding vindt u alle informatie die u nodig heeft bij het gebruik van uw Sonair.

## 1.1 Werking van de Sonair

Uw Sonair dient te worden geïnstalleerd door een vakkundig installateur. Uw Sonair wordt aan de binnenzijde van een buitenmuur gemonteerd. Om een verbinding te maken met de buitenlucht, wordt er een gat in de buitenmuur gemaakt waarin een luchtdoorvoer wordt geplaatst (zie onderstaande tekening). Ongefilterde buitenlucht wordt door een ventilator via de luchtdoorvoer aangezogen. De ventilator in uw Sonair is in een geluidsabsorberende kamer gemonteerd. De buitenlucht wordt vervolgens via een filter het vertrek ingeblazen, met als resultaat een fris en schoon binnenklimaat.

- **Sonair F+** ventileert en filtert
- **Sonair A+** ventilieert, filtert en recirculeert

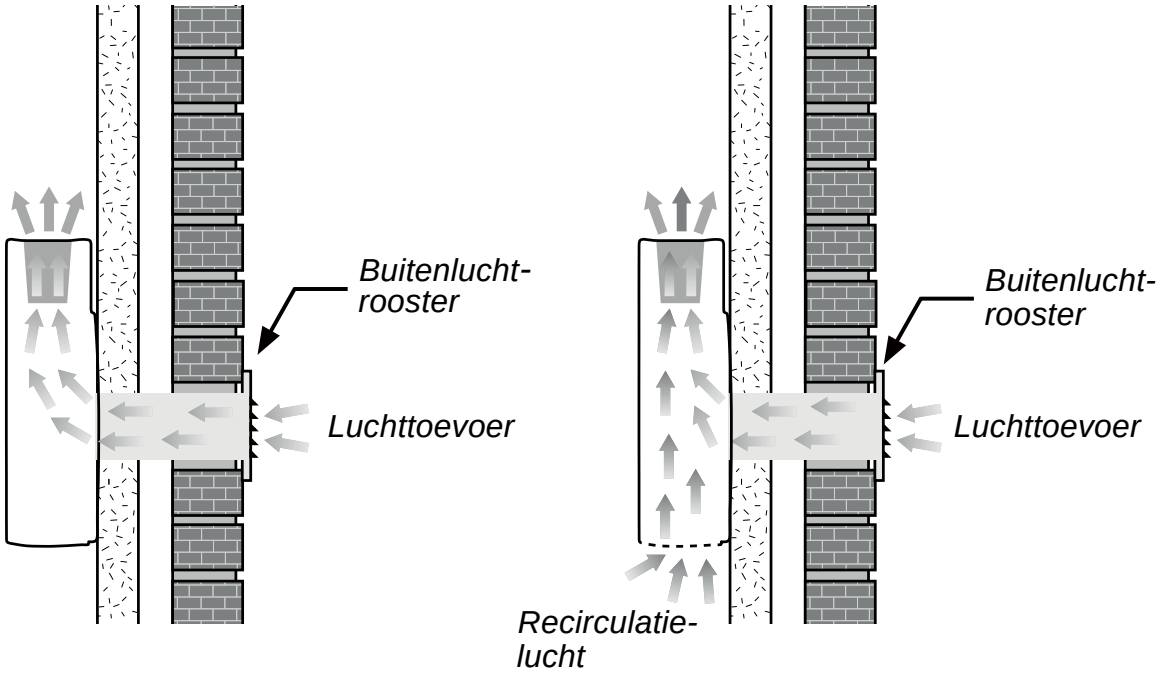


***Sonair F+*** ***Sonair A+***

## 2.1 De Sonair

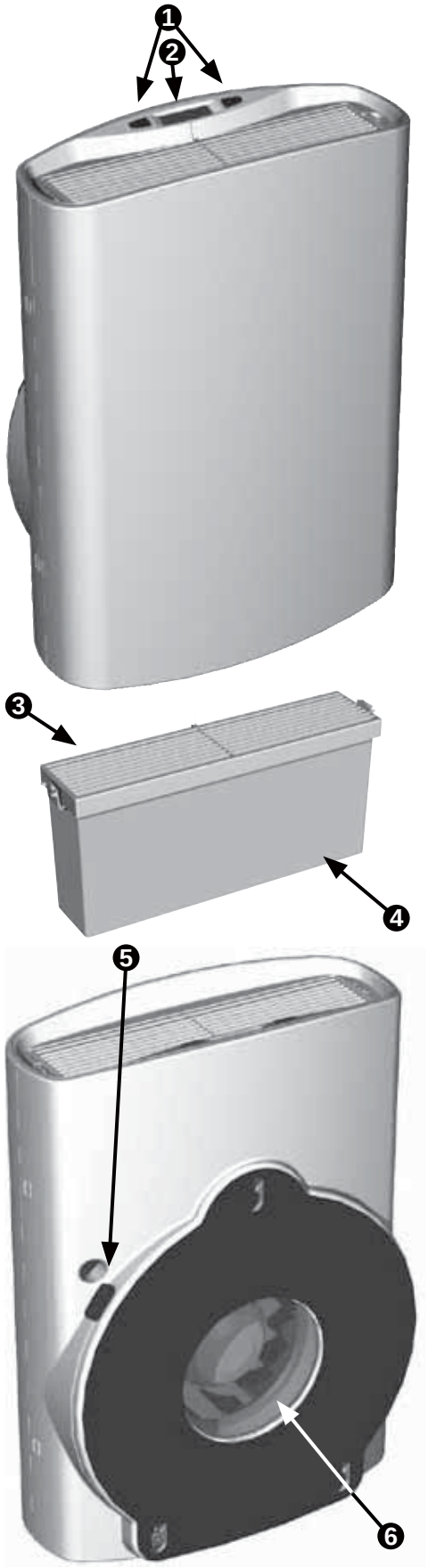


### ❶ *Bedieningstoetsen*

Met de twee bedieningstoetsen kunt u uw gewenste ventilatiestand handmatig instellen. Met de rechter toets laat u de ventilator harder draaien. Met de linker toets laat u de ventilator zachter draaien en kunt u de motor stil zetten.

### ❷ *Display*

Het display geeft de ventilatiestand en eventuele filtermelding aan. Meer informatie over het display vindt u op pagina 6.

### ❸ *Uitstroomrooster*

Het uitstroomrooster dient als houder van het filter. De gefilterde lucht wordt door het uitstroomrooster het vertrek ingeblazen.

### ❹ *Verwisselbaar filter*

De buiten- en binnenlucht (alleen Sonair A+) wordt door het filter gereinigd voordat deze het vertrek wordt ingeblazen. Kijk op pagina 10 voor meer informatie over de filters.

### ❺ *Open/dicht/recirculatie schuif*

Met deze schuif kunt u de mengverhouding tussen de buiten- en binnenlucht instellen bij de Sonair A+ of de lucht-inlaat volledig afsluiten (mogelijk bij de Sonair F+ & A+). Op pagina 9 vindt u meer informatie over het sluitmechanisme van de Sonair.

### ❻ *Luchtinlaat*

Via deze opening zuigt het apparaat lucht van buitenaf aan.

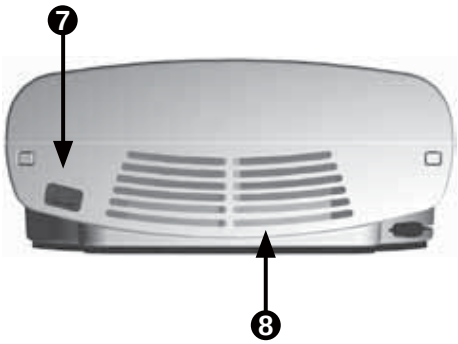


**❼ *Netsnoer connector***
Met deze connector verbindt u het meegeleverde netsnoer met het apparaat.

**❽ *Recirculatieopening (alleen Sonair A+)***
Via deze opening zuigt de Sonair binnenlucht aan.

## 2.2 Het display

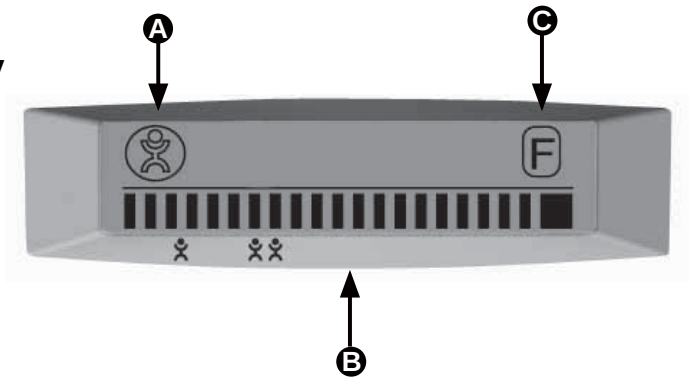


**Ⓐ *Spanning indicatie***
Dit icoon verschijnt als er spanning op het apparaat staat.

**Ⓑ *Indicatiebalk***
Deze balk geeft de actuele ventilatiestand aan als u het apparaat handmatig bediend. Met de twee bedieningstoetsen kunt u uw gewenste ventilatiestand handmatig instellen. Kijk op pagina 7 voor meer informatie over de ventilatiestanden en pagina 5 voor locatie van de bedieningstoetsen.

**Ⓒ *Filtermelding***
Deze filtermelding (knipperende F) verschijnt als er het filter van het toestel vervangen moet worden. Deze melding verschijnt 180 dagen na in gebruik name van het toestel c.q. laatste filterreset. Kijk op pagina 8 voor meer informatie over het vervanging van het filter.

Na vervangen van het filter dient de filtermelding te worden gereset door gelijktijdig de twee bedieningstoetsen gedurende 2 seconden ingedrukt te houden. De filtermelding verdwijnt dan weer.

### 3.1 Ventileren door handmatige bediening

U kunt de Sonair met behulp van de twee bedieningstoetsen bovenop het apparaat handmatig instellen. Met de rechter toets laat u de ventilator harder draaien. Met de linker toets laat u de ventilator zachter draaien en kunt u de motor stil zetten. De ventilatiestand is tot en met de laatste smalle indicatiestreep traploos instelbaar. In de hoogste stand ventileert de Sonair maximaal (90 $m^3$/h). De ventilatiestanden voor één en twee personen zijn op het display gemarkeerd.

= ventilatiestand voor 1 persoon
= ventilatiestand voor 2 personen
MAX = maximale ventilatiestand

De ventilatiestand varieert afhankelijk van het filtertype en binnendiameter van de luchtdoorvoer. Deze markeringen zijn gebaseerd op de standaard uitvoering van de Sonair, te weten een G3 filter en een doorvoerbuis met een binnendiameter van 100 mm. De onderstaande tabel geeft aan hoeveel kubieke meter lucht per uur er, per type filter en binnendiameter van de luchtdoorvoer, in elke weergegeven stand wordt aangevoerd.

| | | | | | | | |
|---|---|---|---|---|---|---|---|
| Diameter buis: | G3-Filter | 26 | 30 | 45 | 60 | 75 | 90 |
| 100 mm | F6-Filter | 15 | 17 | 28 | 38 | 50 | 61 |

### 3.2 Het filter vervangen

Wij adviseren u het filter te vervangen elke 6 tot 9 maanden of bij filtermelding op het toestel. Meer informatie over de filters vindt u op pagina 10. Het oude filter kunt u met het huisvuil weggooien.

**Bij het vervangen van het filter dient u het netsnoer uit het stopcontact te verwijderen.** Om het filter te vervangen, volg de volgende stappen:

NL

EN

DE

❶ Druk met uw wijsvingers de vergrendellippen van het uitstroomrooster naar elkaar toe.

❷ Haal het filterhuis uit het apparaat.

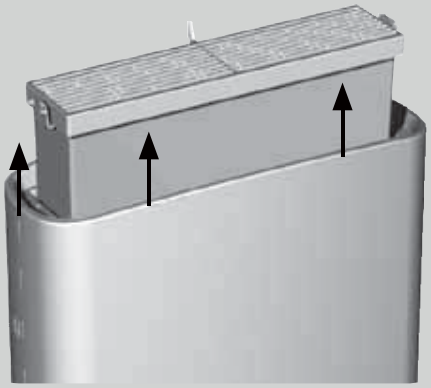

❸ Maak het interne rooster schoon met een stofzuiger. Gebruik een zo klein mogelijk mondstuk, om beschadigingen te voorkomen.

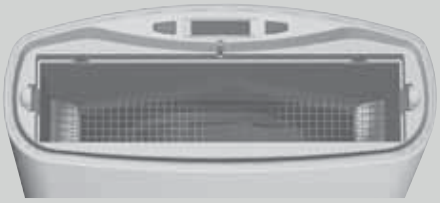

❹ Verwijder het uitstroomrooster van het filterhuis zodat filter bereikbaar is.

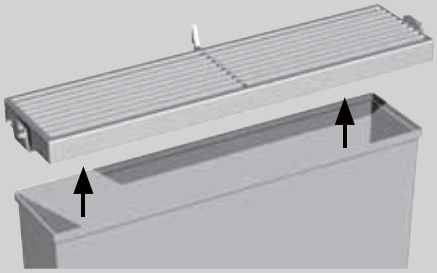

❺ Vervang vervuilde G3 filter door een nieuw filter.

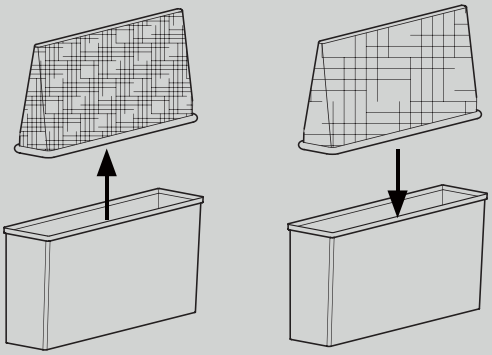

❻ Klik G3 filter vast in het filterhuis.

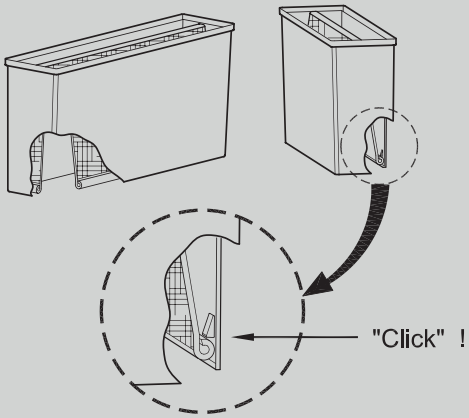


❼ Monteer het uitstroomrooster weer terug op het filterhuis.

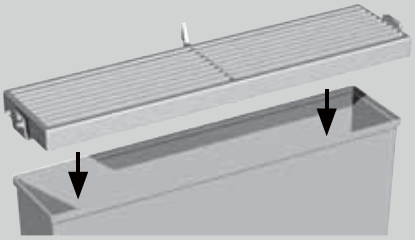

❽ Klik het filterhuis terug in het apparaat.

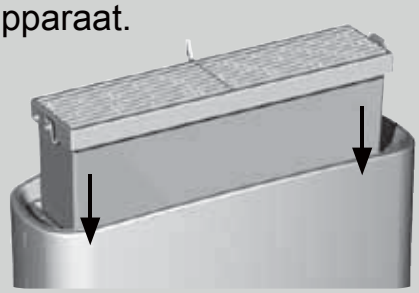

**Belangrijk:** Na vervangen van het filter altijd de filtermelding resetten door gelijktijdig gedurende 2 sec. op beide bedieningstoetsen te drukken!

### 3.3 Het sluitmechanisme van Sonair F+

De luchttoevoer kan worden afgesloten. Op de zijkant van het apparaat staat aangeduid in welke stand de luchtinlaat van het apparaat open of gesloten is. Als de knop omhoog staat, zuigt het apparaat lucht van buiten aan. Als de knop omlaag staat, is de luchtinlaat afgesloten. Sluit de luchtinlaat bij voorkeur alleen af in geval van nood (als u wordt gevraagd ramen en deuren te sluiten).

| Stand van de knop | | |
|---|---|---|
| Opening van luchtinlaat | | |

### 3.4 Het sluitmechanisme/recirculatie knop van Sonair A+

Met de knop aan de zijkant van uw Sonair stelt u de mengverhouding buiten- en binnenlucht die wordt aangezogen in. Wanneer de knop omhoog staat, zuigt uw Sonair uitsluitend lucht van buiten aan. Wanneer de knop omlaag staat, zuigt uw Sonair uitsluitend lucht van binnen aan. In de tussenstanden wordt buitenlucht met de binnenlucht vermengd.

| Stand van de knop | | | |
|---|---|---|---|
| Opening van luchtinlaat | | | |
| Recirculatie-opening | | | |

### 3.5 Tips voor een optimaal functionerend apparaat

- Let erop dat de bovenkant van de Sonair niet wordt geblokkeerd door bijvoorbeeld gordijnen.
- Vervang het filter elke 6-9 maanden of bij een filtermelding voor een optimale luchtreiniging.

## 4 FILTERS

Voor het filteren van de lucht kan de Sonair worden uitgerust met twee verschillende typen filters. Op deze wijze kunt u het reinigende vermogen van de Sonair naar uw eigen wensen aanpassen. Aan de sticker op de filterbox kunt u zien welk type filter in uw Sonair is geïnstalleerd. Wij adviseren u het filter elke 6-9 maanden of bij de filtermelding te vervangen. U kunt filters bestellen via de website: http://www.mijnbrink.nl

### 4.1 G3 filter

Uw Sonair is standaard uitgerust met een G3 filter. Dit filter wordt toegepast onder omstandigheden met normale stofbelasting. Het G3 filter verwijdert 50-70% van de deeltjes die groter zijn dan 10 µm, zoals bijvoorbeeld blaadjes, insecten, en stofdeeltjes waaronder stuifmeel, sporen, haren, zand en textieldraden.

### 4.2 F6 filter (fijn stof filter)

Het F6 fijnfilter wordt toegepast wanneer er sprake is van matige tot hoge stofbelasting. Dit filter verwijdert 99% van alle stofdeeltjes die groter zijn dan 10 µm en 95-99% van alle deeltjes die groter zijn dan 5 µm, waaronder zeer fijne stof zoals pollen, stuifmeel, sporen, cementstof en uitwerpselen van de huisstofmijt.

## 5.1 Conformiteitsverklaring

Brink verklaart hiermee dat de Sonair die in deze gebruikershandleiding wordt beschreven, voldoet aan de Europese wetgeving en de eisen gesteld door KEMA (EN 60335-1:2002 + A11:04 & EN 60335-2-80:2003).

## 5.2 Technische specificaties

***Afmetingen***

310 (b) x 445 (h) x 134 (d) mm

***Behuizing***

Kunststof, kleur wit (RAL 9003)

***Aansluitspanning***

220/240 Volt, 50-60 Hz

***Ventilatiecapaciteit***

Max. debiet van 25 dm³/s (90 m³/u) met G3 filter, traploos instelbaar

***Opgenomen vermogen***

Max. 13 Watt bij debiet van 17 dm³/s (60 m³/u)
Max. 21 Watt bij debiet van 25 dm³/s (90 m³/u)

***Eigen geluid****

| Debiet | Sonair F+ | | Sonair A+ | |
|---|---|---|---|---|
| | $L_{I:Ak}$ | $L_{pA:10m^2}$ | $L_{I:Ak}$ | $L_{pA:10m^2}$ |
| 60 m³/h | 23,0 | 23,5 | 28,0 | 28,5 |

***Geluidswering**** *(G3 filter, doorvoer: DV 100 F)*

Sonair F+: $D_{n,e,w}$ = 56 dB (ISO 717-1:1996)
Sonair A+: $D_{n,e,w}$ = 52 dB (ISO 717-1:1996)

*Gebaseerd op Peutz testrapport nr. A 1368-1

## 5.3 Probleemoplossing

**Mijn Sonair maakt tijdens het opstarten meer geluid.**
De Sonair is voorzien van een intelligente aansturingstechniek van de ventilator. Deze zorgt voor een snelle start waarna de ventilator naar het juiste toerental wordt geregeld.

**Mijn Sonair verplaatst geen lucht.**
Controleer of het netsnoer goed aangesloten is, of er spanning op het stopcontact staat en of de luchtinlaat open is.

**Mijn Sonair maakt meer lawaai dan normaal.**
Waarschijnlijk is de filters vervuild en aan vervanging toe. Zie hoofdstuk 3.3 voor meer informatie.

## 5.4 Veiligheid en elektriciteit

Uw Sonair voldoet aan de strengste veiligheidseisen. Het systeem is beschermd tegen oververhitting. In dit geval wordt de ventilatiemotor automatisch uitgeschakeld.

Let er op dat er geen water of andere vloeistoffen in het apparaat komen om gevaar van kortsluiting te voorkomen.

Wanneer het netsnoer beschadigd of defect is moet deze worden vervangen.

## 6.1 Klantenservice

Voor antwoorden op al uw vragen kunt u terecht op onze website:

www.brinkclimatesystems.nl

Bij storingen kunt u contact opnemen met uw installateur of dealer.

## 6.2 Garantie

6.2.1 Indien, ondanks alle aan de producten bestede zorg, aanspraak op garantie moet worden gemaakt, is Brink bereid, tegen overlegging van de garantiekaart, binnen de aangegeven periode, voor de defecte producten en/of onderdelen vervangende producten en/of onderdelen te verstrekken.

6.2.2 De duur van de garantie bedraagt twee jaar vanaf de installatiedatum op alle producten en/of onderdelen, uitgezonderd het eventueel aanwezige filter, waarop geen garantie van toepassing is.

6.2.3 De garantie dekt niet de kosten voor arbeid- en reiskosten bij reparatie of vervanging ter plaatse of voor onderhoud aan het product.

6.2.4 De garantie vervalt indien defecten het gevolg zijn van:

- Gebruik van het product en/of installatie van het product dat niet in overeenstemming is met de voorschriften van de fabrikant
- Andere oorzaken dan ondeugdelijkheid van materiaal of fabricage
- Onoordeelkundige behandeling
- Enige tekortkoming in of onoordeelkundig onderhoud

6.2.5 De datum van installatie moet blijken uit de volledig ingevulde garantiekaart. Deze garantiekaart dient binnen twee weken na installatiedatum te zijn geretourneerd aan Brink. Bij achterwege blijven of niet tijdig retourneren van de garantiekaart geldt de leverdatum en/of factuurdatum van Brink van het product en/of onderdeel.

6.2.6 Eventuele creditering van producten en/of onderdelen vindt plaats na ontvangst en beoordeling van de defecte producten en/of onderdelen.

6.2.7 Aanspraken die onder deze garantie vallen, dienen binnen één maand nadat het defect zich heeft voorgedaan geldend te worden gemaakt.

6.2.8 Van defecte of niet naar behoren functionerende producten en/of onderdelen die ter vervanging aan Brink worden geretourneerd, komt het eigendomsrecht aan Brink toe.

6.2.9 Verdergaande of andersoortige aanspraken dan in deze garantie vermeld zijn uitgesloten, behoudens voor zover aansprakelijkheid berust op bepalingen van dwingend recht, zoals de wettelijke regeling inzake productaansprakelijkheid.

6.2.10 De duur van de garantie wordt niet verlengd door reparatie en/of andere diensten welke onder de garantie vallen en tijdens de garantietermijn zijn verleend.

6.2.11 Bovengenoemde bepalingen beogen geen verandering te brengen in de bewijslast ten nadele van de klant.

Neem om gebruik te maken van deze garantie contact op met uw installateur of dealer.

## 7 DISCLAIMER

In verband met verbeteringen van de producten kunnen technische gegevens zonder voorafgaande kennisgeving worden gewijzigd. Brink aanvaardt geen aansprakelijkheid voor bijzondere, indirecte of gevolgschade, winstderving, of welk ander bedrijfsverlies dan ook in verband met de producten, ongeacht of claims zijn gebaseerd op contracten, garanties, onachtzaamheid of strikte aansprakelijkheid. In geen geval overschrijdt de vergoeding van Innsource voor welke schade dan ook afzonderlijk prijs van het product waarop garantie is verleend.

## SAFETY INSTRUCTIONS

To use your Sonair safely and to be able to make a claim based on the guarantee delivered with this product, please follow the instructions below.

- **Precautionary measures**
  Check to see whether the operating voltage printed on the sticker underneath your Sonair corresponds with the electrical mains voltage. If not, please contact your dealer.
- Remove the power cable from the power socket during thunder storms.
- Close your Sonair's air inlet in case of a fire.
- Do not expose your Sonair to temperatures in excess of 60ºC. High temperatures may damage it.
- Prevent water or other fluids from entering the Sonair. The appliance is not waterproof.
- Handle your Sonair with care. Rough handling may damage it.
- Do not use aggressive chemicals to clean your Sonair. Your Sonair can only be cleaned with a moist cloth using a few drops of washing-up liquid or multi-purpose household cleaner.
- If the supply cord is damaged, it must be replaced by the manufacturer, its service agent or similarly qualified persons in order to avoid a hazard.

**For your safety**

- Do not take the Sonair off the wall or try to open it. Only qualified personnel are allowed to repair the Sonair. If the Sonair does not function properly, please contact your dealer.
- Remove the power cable from the power socket before replacing the filter.

Use of this appliance is not permitted for persons, including children, with limited intellectual abilities, serious physical limitations or lack of experience and knowledge, unless they are supervised by, or have received instructions of how to use the appliance from, a person who is responsible for their safety.

Children must be supervised to ensure that they do not play with the appliance.

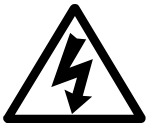

**WARNING**
RISK OF ELECTRIC SHOCK
DO NOT OPEN

WARNING: to prevent the risk of an electric shock, do not open the sonair. there are no user/serviceable parts inside the unit. for servicing please contact your dealer .

# CONTEXT

**1 INTRODUCTION** **17**
1.1 How the Sonair works 17

**2 PRODUCT OVERVIEW** **18**
2.1 The Sonair 18
2.2 The Display 19

**3 USING YOUR SONAIR** **20**
3.1 Ventilation using manual operation 20
3.2 Replacing the filter 20
3.3 The closing mechanism of Sonair F+ 22
3.4 The closing mechanism of Sonair A+ 22
3.5 Tips for optimal use 23

**4 FILTERS** **23**
4.1 G3 filter 23
4.2 F6 filter (fine dust filter) 23

**5 TECHNICAL DATA** **24**
5.1 Conformity statement 24
5.2 Technical specificaties 24
5.3 System Errors 25
5.4 Safety and Electricity 25

**6 CUSTOMER SERVICE AND GUARANTEE** **26**

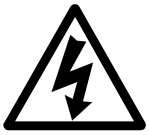

**WARNING**

SHOCK DANGER
DO NOT OPEN

WARNING: DON NOT OPEN THE SONAIR TO PREVENT ELECTRICAL SHOCK. INSIDE THE APPLIANCE THERE ARE NO PARTS TO SERVE BY THE USER. FOR SERVICE GET IN TOUCH WITH BRINK CLIMATE SYSTEMS

# 1 INTRODUCTION

Congratulations with the purchase of the Sonair ventilation system. Your Sonair will provide you with a constant supply of fresh and clean air to create a healthy and comfortable indoor climate in your home or working environment. Your Sonair filters dust particles from the air, and prevents noise from entering your home. The use of your Sonair also prevents unnecessary energy loss due to uncontrolled ventilation.

## 1.1 How the Sonair works

Your Sonair should be installed by a qualified fitter. A hole is drilled in the outside wall of your home and a duct is placed in the hole to create a direct connection with the outdoor air. A grille is mounted on the outside wall and the Sonair is mounted inside your home. A fan in your Sonair sucks unfiltered air through the duct and blows it through a filter to clean it and into the room, resulting in a healthy and comfortable indoor climate. The fact that the fan in your Sonair is mounted in a sound-attenuating chamber means that noise is prevented from entering the room.

- **Sonair F+** ventilates and filters

- **Sonair A+** ventilates, filters and recirculates

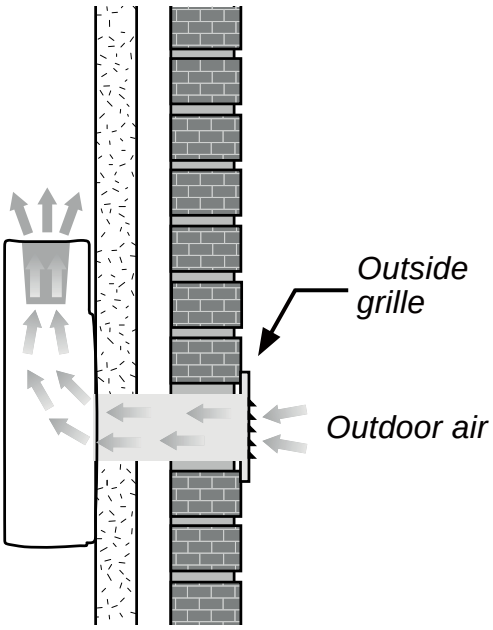


***Sonair F+***

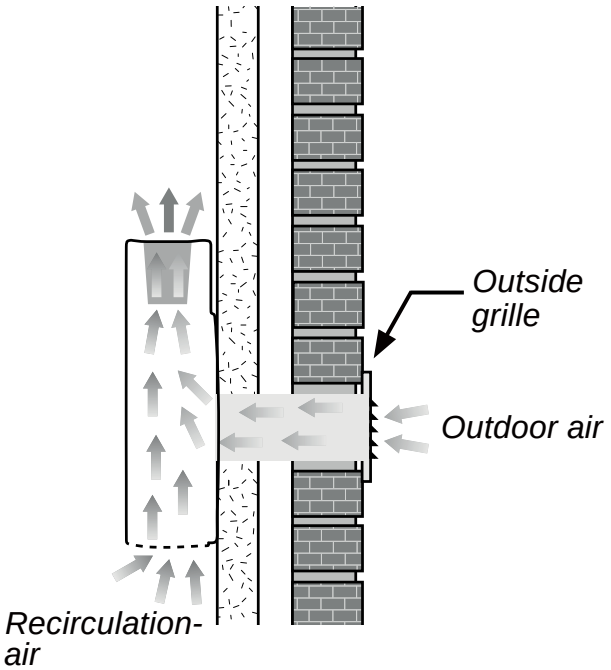


***Sonair A+***

# 2 PRODUCT OVERVIEW

## 2.1 The Sonair

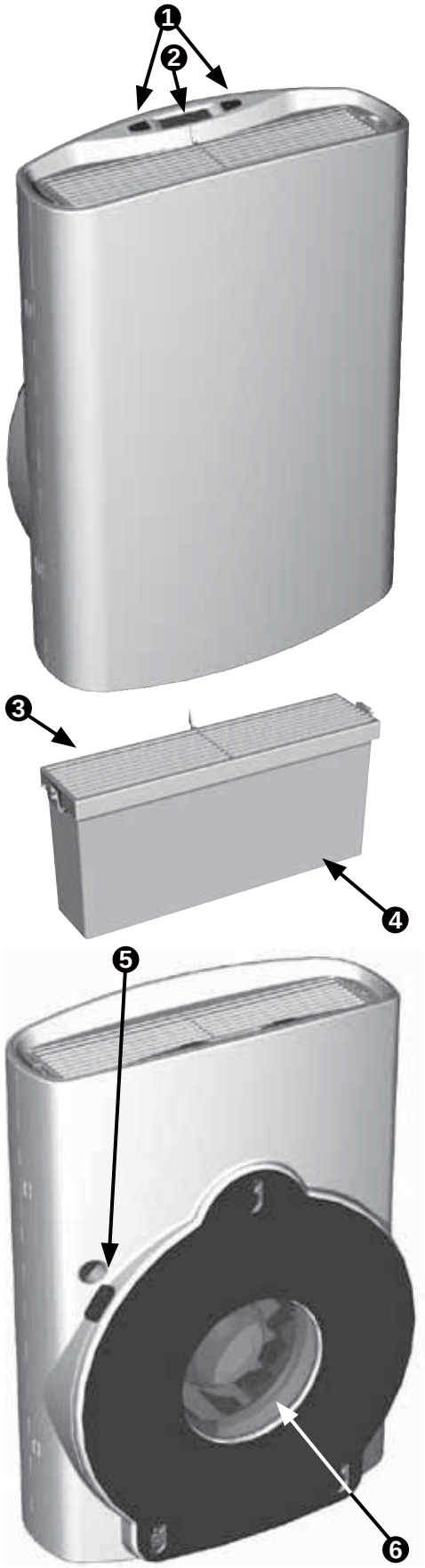


### ❶ *Operating buttons*

The two operating buttons allow you to set the ventilation rate manually. By pushing the right button you can increase the fan speed. By pushing the left button you can decrease the fan speed and stop the motor.

### ❷ *Display*

The display shows the ventilation rate and a possible filter message indicator. See page 19 for more information about the display.

### ❸ *Outlet*

The outlet holds the filter. The filtered air is blown through the outlet into the room.

### ❹ *Filter*

The outdoor and indoor air (only Sonair A+) is cleaned by the filter before it is blown into the room. See page 23 for more information about filters and how to replace the filter.

### ❺ *Open/close/recirculation knob*

The knob allows you to adjust the ratio of outdoor and indoor air being blown through the filter and into the room (only A+) or to close off the air inlet completely (possible with the Sonair F+ & A+). See page 22 for more information about adjusting the ratio of outdoor and indoor air.

### ❻ *Air inlet*

The fan sucks outdoor air into the Sonair through this opening.

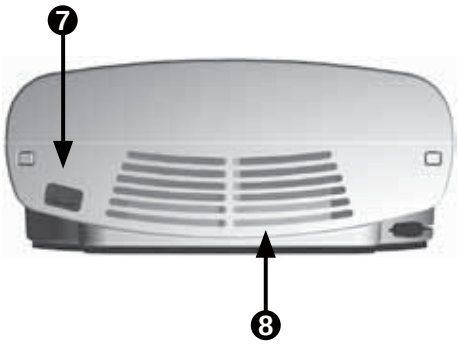


***❼ Power cable / Power cable connector***
Your Sonair may be fitted with a loose or fixed cable. Connect the fixed power cable to a nearby power socket. The connector allows you to connect the loose power cable.

***❽ Recirculation opening (Sonair A+ only)***
The fan sucks indoor air into the Sonair through this opening.

## 2.2 The display

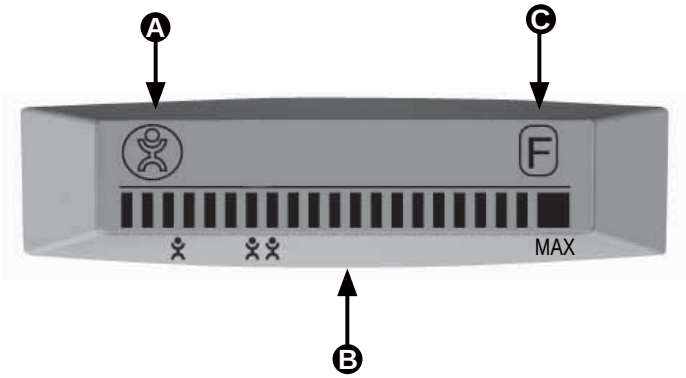


***Ⓐ Power indicator***
This icon is shown when the Sonair has power.

***Ⓑ Indicator bar***
This bar shows the current ventilation rate when you operate the Sonair manually. The two buttons allow you to adjust the ventilation rate manually. See page 20 for more information about ventilation rates.

***Ⓒ Filter message indicator***
This icon flashes when we advise you to replace the filter.
This message appears after the first 180 days of use or 180 days after the filter indicator reset has been reset. Read the instructions on page 25 to see how to replace the filter.

After the filter has been replaced, press simultaneously the two operation buttons for 2 seconds to reset the filter indication. The filter message indicator will disapear.

# 3 USING YOUR SONAIR

## 3.1 Ventilation using manual operation

You can set the ventilation rate of your Sonair manually using the two operating buttons at the top of the unit. By pushing the right button you can increase the fan speed. By pushing the left button you can decrease the fan speed and stop the motor. The ventilation rate is variable. The ventilation rates for one and two persons are marked on the display.

= ventilation rate for 1 person
= ventilation rate for 2 persons
MAX = maximum ventilation rate

The ventilation rate depends on the filter type and the diameter of the duct. The markings are based on the standard version of the Sonair, which has a G3 filter and a duct with an inner diameter of 100 mm. The table below shows how many cubic metres of air per hour are supplied for each type of filter and diameter of the duct at every position of the indicator bar.

| | | | | | | | |
|---|---|---|---|---|---|---|---|
| Diameter duct: | G3-Filter | 26 | 30 | 45 | 60 | 75 | 90 |
| 100 mm | F6-Filter | 15 | 17 | 28 | 38 | 50 | 61 |

## 3.2 Replacing the filter

We recommend that you replace the filter in your Sonair every 6 to 9 months or when the filter indicator appears. More information about the types of filter can be found on page 23. The old filter can be disposed of with the household rubbish.

Remove the power cable from the power socket before replacing the filter.

❶ Place your index fingers on the catches of the outlet and push them inward.

❷ Pull the filter house out of the unit.

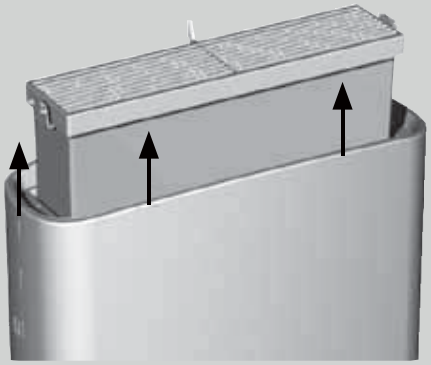

❸ Clean the gril inside your Sonair with a vacuum cleaner. Use a nozzle as small as possible, to prevent damage.

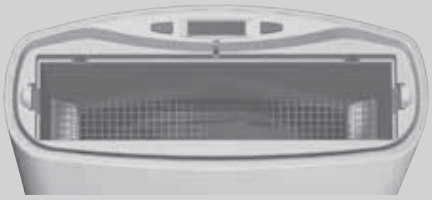

❹ Take the outlet off the filter house so the filter is visible.

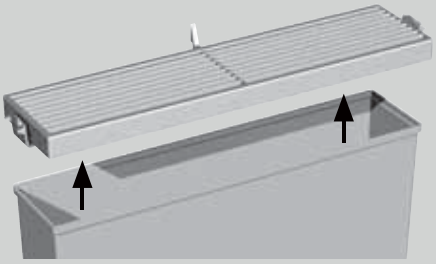

❺ Replace the dirty G3 filter by a new filter

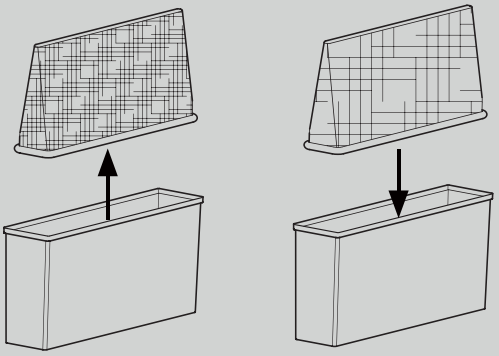

❻ Click the G3 filter onto the filter house.

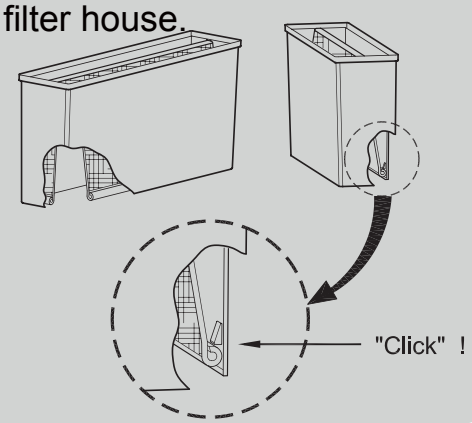


❼ Click the outlet onto the filter house.

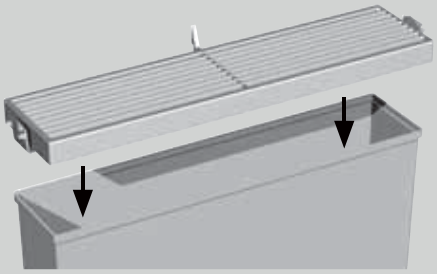

❽ Click the filter house into the unit

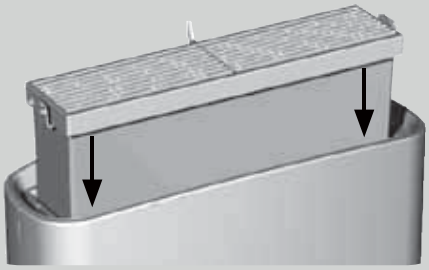

**Important:** After you have replaced the filter, press the two operation buttons simultaneously for 2 seconds to reset the filter indication!

### 3.3 The closing mechanism of Sonair F+

The supply of outdoor air can be controlled by the closing mechanism. On the side of your Sonair you can see the position of the air inlet by looking at the position of the knob. When the knob is at the top, the air inlet is open and your Sonair sucks in outdoor air. When the knob is at the bottom, the air inlet is closed. In the intermediate positions the amount of outdoor air entering the room can be controlled.

| Position of the knob | | |
|---|---|---|
| Opening of the air inlet | | |

### 3.4 The closing mechanism/recirculation knob of Sonair A+

The mixture of outdoor air and indoor air which is blown through the filter can be controlled using the knob on the side of your Sonair. On the side of your Sonair you can see the position of the air inlet. When the knob is at the top, the air inlet is open and your Sonair sucks in outdoor air only. When the knob is at the bottom, the air inlet is closed and your Sonair sucks in indoor air only. You can control the ratio of outdoor and indoor air by adjusting the height of the knob.

| Position of the knob | | | |
|---|---|---|---|
| Opening of the air inlet | | | |
| Recirculation opening | | | |

### 3.5 Tips for optimal use

- Make sure that the top of your Sonair is not obstructed by, for example, curtains.
- Replace the filter in your Sonair every 6 to 9 months or when the filter message indicator appears.

## 4 FILTERS

Your Sonair can be fitted with two different types of filter. The sticker on the filter shows what type of filter is installed in your Sonair. We recommend that you replace the filter in your Sonair every 6 to 9 months or when the filter message indicator appears. You can order the filters at your dealer. The old filter can be disposed of with the household rubbish.

### 4.1 G3 filter

Your Sonair is standard fitted with a G3 filter. This filter is used under normal dust load conditions. The G3 filter captures 50-70% of the particles larger than 10 µm, such as leaves, insects, and dust particles including hairs, textile fibres, sand, pollen and spores.

### 4.2 F6 fine dust particle filter

The F6 fine dust particle fine filter is used when the dust load is moderate to high. This filter captures 99% of all dust particles larger than 10 µm and 95-99% of all particles larger than 5 µm, including very fine dust such as pollen, spores, cement dust and excreta of the house dust mite.

# 5 TECHNICAL DATA

## 5.1 Conformity statement

Brink hereby declares that the Sonair described in this user manual complies with the European legislation and the requirements set by KEMA.

## 5.2 Technical specifications

***Dimensions***

310 (L) x 445 (H) x 134 (W)

***Housing:***

Plastic ABS, color white (RAL 9003)

***Energy consumption***

220-240 V ~ 50 Hz, max. 21 Watt at 90 $m^3/h$

***Ventilation capacity***

Max. 25 l/s (90 $m^3$/hour) with a G3 filter, stepless adjustable

***Noise aspects****

| Capacity | Sonair F+ | | Sonair A+ | |
|---|---|---|---|---|
| | $L_{I:Ak}$ | $L_{p_{A:10m^2}}$ | $L_{I:Ak}$ | $L_{p_{A:10m^2}}$ |
| 60 $m^3/h$ | 23,0 | 23,5 | 28,0 | 28,5 |

***Sound-absorbing properties (in combination with G3 filter and DV100F duct)****

Sonair F+: $D_{n,e,w}$ = 56 dB (ISO 717-1:1996)

Sonair A+: $D_{n,e,w}$ = 52 dB (ISO 717-1:1996)

*Based on Peutz test rapport # A 1368-1

## 5.3 Problem solving

***Warning***

Do not attempt to repair the unit yourself under any circumstances, as this will make the guarantee void. If the system error persists, please contact your dealer.

**My Sonair makes more noise when it starts to ventilate.**

Sonair is fitted with an intelligent control system, which boosts the fan to start ventilating, after which the fan returns to the required revolutions per minute.

**My Sonair doesn't ventilate.**

Check to see if the power cable is plugged into the power socket, if the power supply is switched on and if the air inlet is opened.

**My Sonair make more noise than usual.**

The filter is probably full and need replacing. See chapter 4 to see how to do this.

## 5.4 Safety and electricity

Prevent water or other fluids from entering the Sonair. The appliance is not waterproof.

If the power cable is damaged, it should be replaced by your dealer.

## 6 CUSTOMER SERVICE AND GUARANTEE

Dear Customer,

We thank you for having bought this Brink product and hope you will be happy with it. In the event that your product needs guarantee service, please contact the dealer from whom it was purchased. In order to avoid any unnecessary inconvenience on your part, we suggest reading the instruction manual carefully before contacting your dealer.

For product support, please contact your dealer. You can find the address on the back of this manual.

**Your Guarantee**

By this guarantee, Brink guarantees the product to be free from defects in materials and workmanship for a period of 2 (TWO) YEARS from the time of its original purchase.

If during this period of guarantee the product proves defective due to improper materials or workmanship. Your dealer or Brink will without charge for labour or parts, repair or (at your dealer's or Brink discretion) replace the product or its defective parts upon the terms and conditions set below.

- This guarantee will be granted only when the original invoice or sales receipt (indicating the date of purchase, product type and dealer's name) is presented together with the product. Brink reserves the right to refuse free-of-charge guarantee service if the above document cannot be presented or if the information contained is incompatible or illegible.
- This guarantee will not reimburse nor cover the damage resulting from misuse, accidental damage, neglect, faulty installation, modification or repair done by non-authorised dealers, or the customer him-/herself or failure to observe requirements and recommendations set out in the instruction book.
- This guarantee does not cover periodic maintenance and repair or replacement of parts due to normal wear and tear.
- This guarantee does not affect the customer's statutory rights under applicable national laws in force, nor the consumer's rights against the dealer arising from their sales/purchase contract.

## SICHERHEITSHINWEISE

Zu Ihrer Sicherheit lesen Sie bitte vor der ersten Inbetriebnahme des Sonair die in der Bedienungsanleitung aufgeführten Informationen sorgfältig durch. Sie enthalten wichtige Hinweise für die Bedienung und Wartung Ihres neuen Raumlüfters. Brink Climate Systems Deutschland GmbH haftet nicht, wenn die nachstehenden Hinweise nicht beachtet werden.

- Sofern Sie den Sonair selbst montieren, achten Sie bitte auf einen einwandfreien Zustand der Verpackung und der einzelnen Zubehörartikel. Beachten Sie bitte auch die Netzkabel um sicherzustellen, dass keine Knicke oder Beschädigungen vorliegen. Verwenden Sie den Sonair nur mit dem dafür vorgesehenen Originalzubehör. Die Montage ist in unserer Montageanleitung ausführlich dargestellt und wird hier nicht weiter
- beschrieben.
  Der Sonair ist für die Belüftung von trockenen Innenräumen gedacht und entwickelt. Der Luftaustritt befindet sich an der Oberseite des Sonair. Bitte beachten Sie, dass die Oberseite nicht durch Gegenstände, Gardinen etc. abgedeckt wird. Eine Haftung bei anderer Nutzung kann nicht übernommen
- werden.
  Um Feuchtigkeitsschäden oder Gesundheitsschäden zu vermeiden achten Sie unbedingt auf eine ausreichende Wohnraumlüftung. Je nach Nutzung der Räume sind unterstützende Fensterlüftungen (Stoßlüftungen am Tag)
- erforderlich. Dies gilt insbesondere bei dem Einbau neuer dichter Fenster.
  Zur Vermeidung von Feuergefahr und Stromschlag beachten Sie, dass der Sonair weder Regen noch anderen Feuchtigkeiten ausgesetzt wird. Für den Filterwechsel ziehen Sie den Netzstecker um den Sonair vom Stromnetz zu
- trennen.
  Achten Sie darauf, dass kein Wasser, andere Flüssigkeiten oder Gegenstände in den Sonair gelangen. Falls dies doch einmal passieren sollte, trennen Sie sofort die Stromzufuhr durch Ziehen des Netzsteckers. Schalten Sie das Gerät nicht wieder ein und sichern Sie es, so dass keine unbefugte
- Inbetriebnahme erfolgen kann.
  Sollte das Gerät nicht einwandfrei funktionieren, wenden Sie sich bitte an
- einen dafür autorisierten Fachmann.
- Außer dem Filterwechsel ist keine weitere Wartung erforderlich.
  Bitte ziehen Sie vor jedem Filterwechsel den Netzstecker.

Die Benutzung dieses Geräts durch Personen, einschließlich Kindern, mit verminderten geistligen Fähigkeiten, ernsthaften körperlichen Einschränkungen oder einem Mangel an Erfahrungen und Kenntnissen, ist nicht gestattet, sofern sie nicht von einer Person, die für ihre Sicherheit verantwortlich ist, Anweisungen bezüglich der Benutzung des Gerätes erhalten haben bzw. unter deren Aufsicht stehen.

Kinder sind in solcher Weise zu beaufsichtigen, dass gewährleistet ist, dass sie nicht mit dem Gerät spielen.

# INHALTSANGABE

**1 EINFÜHRUNG** **29**
1.1 So funktioniert der Sonair 29

**2 PRODUKTÜBERSICHT** **30**
2.1 Sonair 30
2.2 Display 31

**3 BEDIENUNG** **32**
3.1 Normalbetrieb 32
3.2 Filter - Filterwechsel 33
3.3 Verschlussschieber - Winterbetrieb 34
3.4 Verschlussschieber für Umluftbetrieb (nur Sonair A+ ) 34
3.5 Hinweise zum bestmöglichen Betrieb 35
3.6 Druckdifferenzbetrieb 35

**4 FILTER** **35**
4.1 Filterkassette G3 35
4.2 Filterkassette F6 (Pollenfilter) 35

**5 LEISTUNGSDATEN** **36**
5.1 Konformitätserklärung 36
5.2 Technische Daten Sonair 36

**6 FEHLERBEHEBUNG** **37**

**7 KUNDENDIENST** **38**

**8 REINIGUNG UND PFLEGE** **38**

**9 GEWÄHRLEISTUNG** **38**

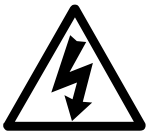

**WARNUNG**

GEFÄHRLICHE SPANNUNG
GERÄT NICHT ÖFFNEN

HINWEIS: VERSUCHEN SIE NIEMALS, DAS GERÄT SELBST ZU ÖFFNEN, UM BERÜHRUNG MIT GEFÄHRLICHEN SPANNUNGEN ZU VERMEIDEN. DAS GERÄT ENTHÄLT KEINE VOM BENUTZER ZU WARTENDEN TEILE. BEI SERVICEBEDARF BITTE DEN KUNDENDIENST VON BRINK HINZUZIEHEN.

# 1 EINFÜHRUNG

Wir freuen uns, dass Sie sich für den Sonair von der Firma Brink Climate Systems Deutschland GmbH entschieden haben und möchten Ihnen dazu herzlich gratulieren. Sie werden begeistert sein von den Vorteilen, die dieser Wandlüfter Ihnen zu bieten hat. Sobald das Gerät montiert ist - von einer Fachfirma - wird Ihr Raum wieder mit besserer Luft versorgt. Probieren Sie es gleich aus, das Fenster kann geschlossen bleiben und störende Außengeräusche werden durch die schalldämmenden Eigenschaften (Sonair F+) minimiert. Ihr neuer Sonair verfügt über ein Filtersystem, das die Luftqualität verbessert. Er erzeugt in den dafür empfohlenen Leistungsstufen nur ein minimales Geräusch, das Sie ruhig schlafen lässt. Natürlich können Sie auch die Maximalstufe nutzen um kräftig durchzulüften (Sommerbetrieb). In diesem Leitfaden haben wir für Sie alle Informationen zusammengestellt um den Sonair zu bedienen.

Gültig für:
- **Sonair F+** Schallgedämmter Wandlüfter mit Filterung
- **Sonair A+** Wandlüfter mit Filterung und Umluftfunktion

## 1.1 So funktioniert der Sonair

Der Motor des Sonair saugt ungefilterte Außenluft über eine Wanddurchführung an. Die Luft wird zur Filterung durch eine Filterkassette geleitet. Die spezielle Luftführung und die Verwendung von schalldämmenden Materialien im Sonair garantieren Ihnen eine wirksame Schalldämmung (Sonair F+). Störender Lärm wird reduziert und gefilterte Zuluft strömt an der Oberseite des Sonair in den Raum ein. Die Menge der Zuluft wird durch die benutzerfreundlichen Einstellungen am Gerät vorgegeben. Mit dem Sonair F+ wirdausschließlich Außenluft angesaugt. Der Sonair A+ bietet außerdem die Möglichkeit, die Außen- und Innenluft zu vermischen, hierbei wird die Außenluft sowie die Innenluft gereinigt und zusätzlich kalte Außenluft mit warmer Innenluft vermischt.

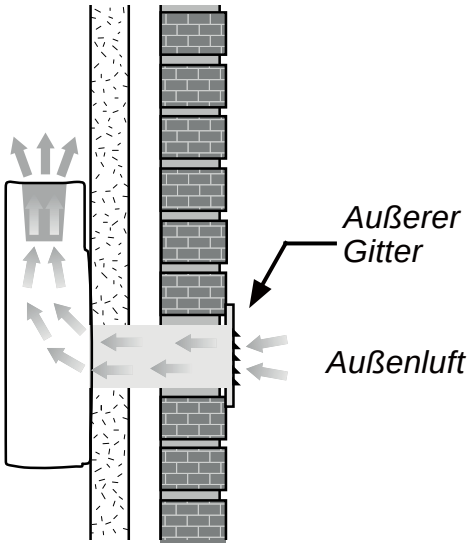


***Sonair F+***

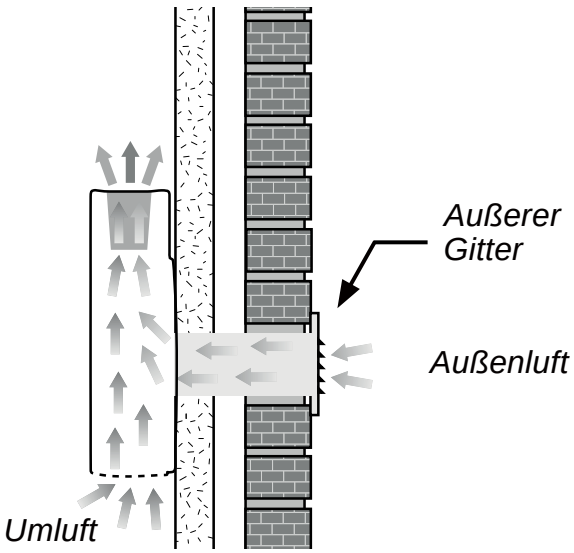


***Sonair A+***

# 2 PRODUKTÜBERSICHT

## 2.1 Sonair

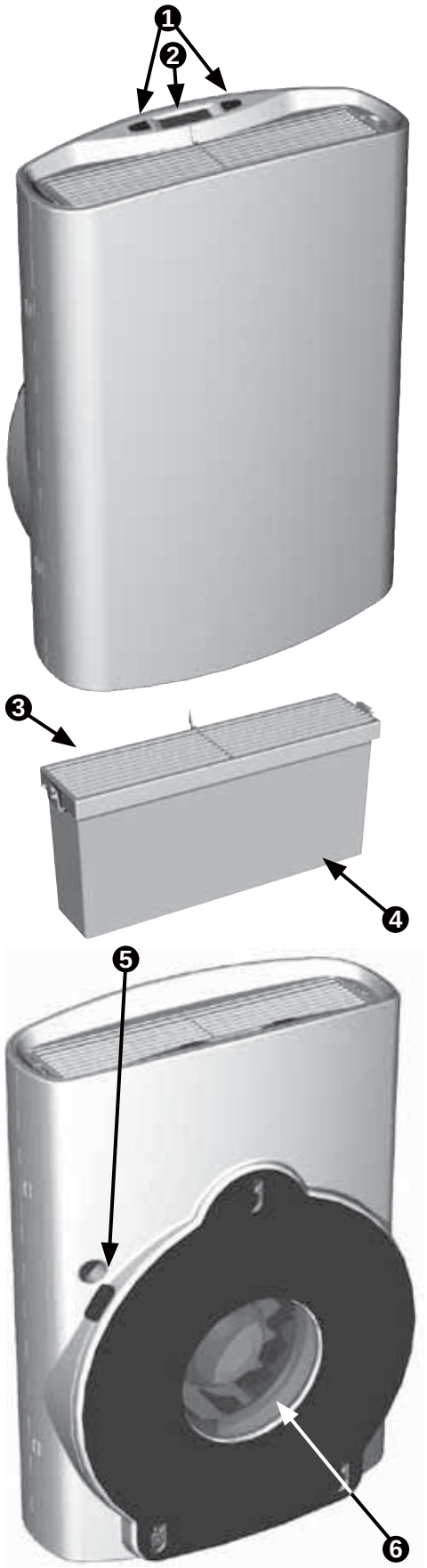


**❶ *Drucktasten***

Mit den beiden Drucktasten lässt sich die gewünschte Luftleistung einstellen. Mit dem rechten Knopf wird die Luftleistung erhöht, mit dem linken Knopf reduziert.

**❷ *Display***

Das Display zeigt die aktuelle Luftleistungsstufe und eventuelle Filteranzeige an. Weitere Einzelheiten zum Display siehe Seite 31.

**❸ *Lüftungsgitter***

Das Lüftungsgitter dient gleichzeitig als Filterhalterung. Die gefilterte Luft wird durch das Lüftungsgitter in den Raum geleitet. Weitere Einzelheiten zum Filterwechsel siehe Seite 33.

**❹ *Filter***

Der Filter reinigt die eintretende Luft. Weitere Einzelheiten zu den Filtern siehe Seite 35.

**❺ *Verschlussschieber***

Mit dem Verschlussschieber können Sie die Lufteintrittsöffnung verkleinern bzw. verschließen (Winterfunktion). Gleichzeitig können Sie das Mischverhältnis Außenluft zur Innenluft einstellen (nur Sonair A+). Weitere Einzelheiten zum Schließmechanismus siehe Seite 34.

**❻ *Luftansaugöffnung***

Über diese Öffnung saugt das Gerät die Außenluft an.

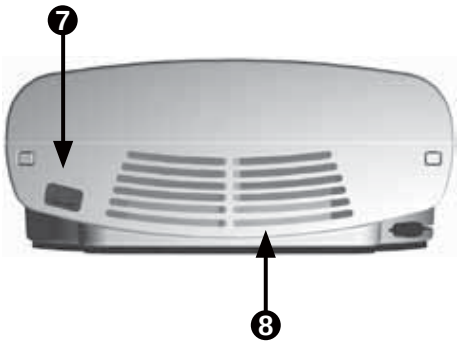


**❼ *Gerätestecker***
In diesen Stecker stecken Sie die Kupplung des zugehörigen Netzkabels.

**❽ *Umluftöffnung*** *(nur Sonair A+)*
Über diese Öffnung saugt das Gerät die Innenluft an.

## 2.2 Display

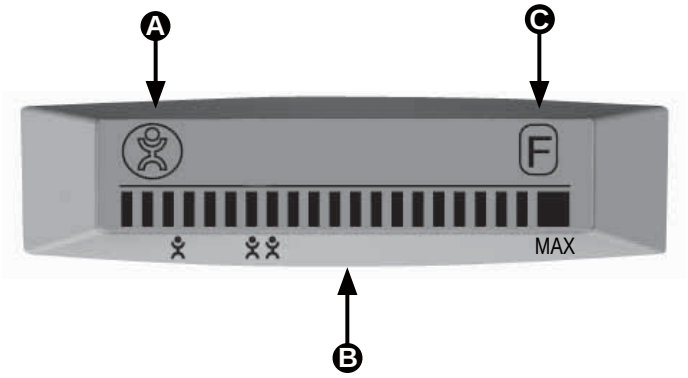


**Ⓐ *Netzspannungsanzeige***
Dieses Zeichen erscheint, wenn das Gerät an die Versorgungsspannung angeschlossen wird.

**Ⓑ *Anzeigebalken***
Der Balken zeigt die momentane Luftleistungsstufe an (Normalbetrieb). Weitere Einzelheiten zur empfohlen Luftleistung siehe Seite 32.

**Ⓒ *Filteranzeige***
Die Filteranzeige (F blinkend) leuchtet auf, wenn das Filter des Gerätes ausgetauscht werden muss. Dieser Meldung erscheint nach 180 Tagen Betrieb das Gerät oder Zurücksetzen der Filteranzeige. Siehe Seite 33 für weitere Informationen zum Auswechseln des Filters.

Nach dem Auswechseln der Filter sollte Filteranzeige zurückgesetzt werden. Drücken Sie gleichzeitig für 2 Sekunden die beiden Drücktasten, um den Filteranzeige zurückzusetzen. Der Filteranzeige verschwindet.

# 3 BEDIENUNG

## 3.1 Normalbetrieb

Die Vorstellung, einen möglichst hohen Komfort gerade bei der Bedienung zu erhalten, wurde als Grundlage unserer Entwicklung betrachtet. Als ein Resultat dieser Entwicklung möchten wir hier die verwendeten Symbole nennen, die Ihnen ein einfaches Einstellen der empfohlenen Luftleistung bietet. Mit den beiden Drucktasten an der Geräteoberseite können Sie den Sonair bedienen. Mit dem rechten Knopf wird die Luftleistung erhöht, mit dem linken Knopf reduziert. Die Luftleistung ist bis zum letzten schmalen Anzeigebalken einstellbar. In der letzten Stellung - dicker Balken - lüftet der Sonair mit maximaler Leistung (90 $m^3$/h - Sommerbetrieb). Die empfohlene Luftleistung für eine Person oder zwei Personen wird durch Symbole dargestellt.

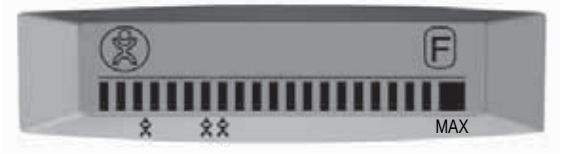


= empfohlene Einstellung für eine Person
= empfohlene Einstellung für zwei Personen
MAX = Maximale Lüftungsleistung (Sommerbetrieb)

Diese Einstellungen basieren auf der Verwendung der Standardfilterkassette G3. Beachten Sie bitte die abweichenden technischen Daten bei Verwendung des optionalen Filter F6. Die Tabelle zeigt, wie viel Kubikmeter Luft in der Stunde bezogen auf Filtertyp und Leistungsstufe zugeführt wird.

| | | | | | | | |
|---|---|---|---|---|---|---|---|
| Durchmesser: | G3-Filter | 26 | 30 | 45 | 60 | 75 | 90 |
| 100 mm | F6-Filter | 15 | 17 | 28 | 38 | 50 | 61 |

## 3.2 Filter - Filterwechsel

Wir emphelen die G3 Filter zu ersetzen jeden 6 - 9 Monaten oder wenn die Filteranzeige erscheint. Diese Zeit kann je nach Region und Gegebenheiten schwanken. Bitte beachten Sie unser Filterwechselintervall als groben Richtwert. Ersatzfilter erhalten Sie bei Ihrem Fachhandel, Montagebetrieb oder direkt bei Brink, siehe Seite 37. Verschmutzte Filter bitte über den Hausmüll entsorgen. Empfehlung: Notieren Sie sich vor dem Einsatz der neuen Filterkassette das Datum auf dem Filteraufkleber. Bitte ziehen Sie vor jedem Filter-wechsel den Netzstecker.

❶ Linken und rechten Halteklip des Lüftungsgitters mit den Zeigefingern zusammendrücken und mit der Filterkassette anheben.

❷ Filterkassette entnehmen.

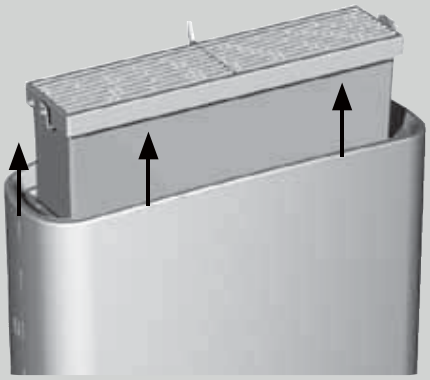

❸ Prüfen Sie das Gitter auf Verschmutzung, ggf. mit Staubsauger reinigen. Verwenden Sie eine Düse so klein wie möglich, um Schäden zu vermeiden

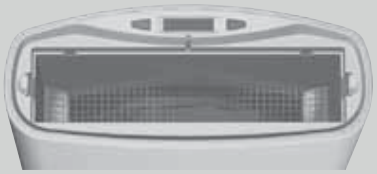

❹ Nehmen Sie das Gitter aus der Filterkassette, damit der Filter sichtbar ist.

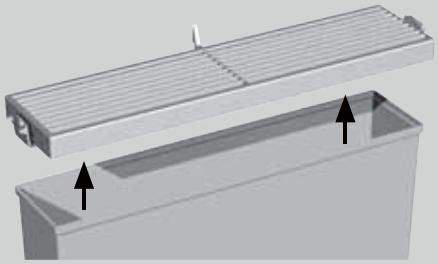

❺ Ersetzen Sie den verschmutzten Filter.

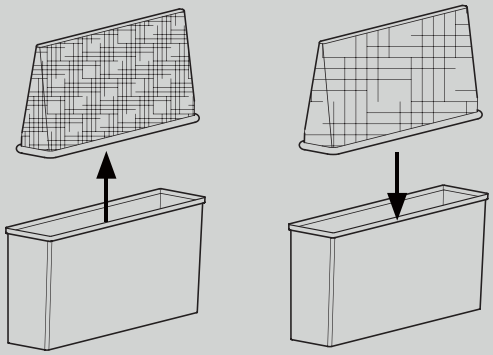

❻ Klicken Sie den Filter auf die G3 Filterkassette

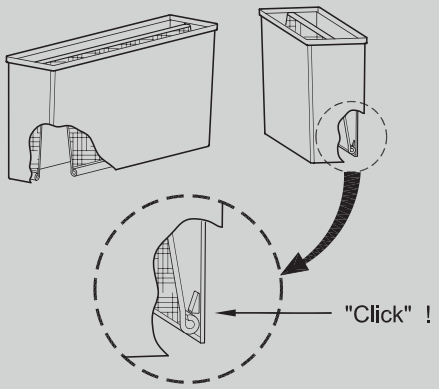


❼ Klicken Sie auf das Gitter auf die Filterkassette.

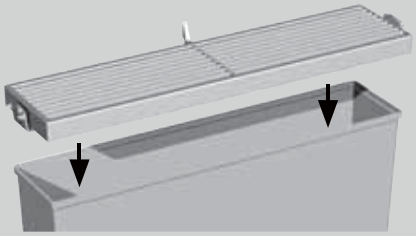

❽ Lüftungsgitter mit Filter - kassette einklipsen.

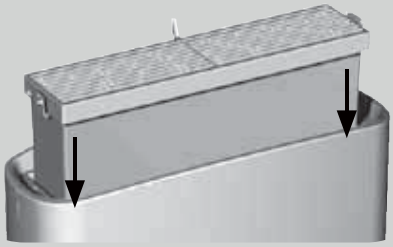

**Wichtig:** Nach dem Auswechseln der Filter sollte Filteranzeige zurückgesetzt werden. Drücken Sie gleichzeitig für 2 Sekunden die beiden Drücktasten, um den Filteranzeige zurückzusetzen.

### 3.3 Verschlussschieber

Die Luftzufuhr kann reduziert (Winterbetrieb) und vollständig verschlossen werden. Hierbei wird durch den Verschlussschieber die Luftansaugöffnung geöffnet bzw. geschlossen. Symbole zeigen die Funktionsweise. Verschlussschieber oben bedeutet, dass der Luftdurchgang geöffnet ist. Verschlussschieber unten, dass der Luftdurchgang verschlossen ist.

| Gerätekennzeichnung | | |
|---|---|---|
| Luftansaugöffnung | | |

### 3.4 Verschlussschieber für Umluftbetrieb *(nur Sonair A+ )*

Mit dem Verschlussschieber stellen Sie das Mischverhältnis der Außenluft zur Innenluft her. Sofern der Verschlussschieber nach unten gestellt ist, ist die Luftansaugöffnung verschlossen. Gleichzeitig wird auf der Geräteunterseite die Innenluftöffnung geöffnet und der Sonair arbeitet im Umluftbetrieb.

| Gerätekennzeichnung | | | |
|---|---|---|---|
| Darstellung der Luftansaugöffnung | | | |
| Umluftbetrieb | | | |

### 3.5 Hinweis zum bestmöglichen Betrieb

- Der Luftaustritt befindet sich an der Oberseite des Sonair. Bitte beachten Sie, dass die Oberseite nicht durch Gegenstände, Gardinen etc. abgedeckt wird.
- Prüfen Sie ggf. alle drei Monate die Filterverschmutzung. Je nach Verschmutzung und Verfärbung ist dies zu erkennen.

### 3.6 Druckdifferenzbetrieb

Sollten Sie das Gebläse ausgeschaltet haben und den Verschlussschieber nach oben gerichtet, so können Sie eine Druckdifferenzlüftung vornehmen. Das bedeutet, dass durch Winddruck oder durch einen thermischen Druck gelüftet wird. Unter thermischem Druck versteht man eine Temperaturdifferenz zwischen der Innen- und Außenluft.

## 4 FILTER

Der Sonair kann wahlweise mit unterschiedlichen Filtern betrieben werden. Derzeit werden zwei Varianten angeboten.

### 4.1 Filterkassette G3

In der Standardausführung ist Ihr Sonair mit dem G3-Filter, ausgelegt für normale Staubbelastung, ausgestattet. Der G3-Filter filtert bereits ca. 50 bis 70% aller Staubpartikel, die größer als 10 µm sind, wie Blätter, Insekten und Staubpartikel, wie Pollen, Sporen, Haare, Sand und Textilfäden.

### 4.2 Filterkassette F6 (Pollen- und Feinstaubfilter)

Der Filter F6 (Pollen- und Feinstaubfilter) wird bei mittlerer bis hoher Staubbelastung eingesetzt und filtert ca. 99% aller Staubpartikel, die größer als 10 µm und ca. 95 bis 99% aller Partikel, die größer als 5 µm sind, z. B. sehr feiner Staub wie Pollen, Sporen, Zementstaub und Ausscheidungen der Hausstaubmilbe.

# 5 LEISTUNGSDATEN

## 5.1 CE - Konformitätserklärungen

Brink Climate Systems Deutschland GmbH erklärt, dass die Produkte: Sonair A+ und F+ die entsprechenden EU-Richtlinien und KEMA/GS-Vorschriften erfüllen.

## 5.2 Technische Daten Sonair

***Gehäuse:*** Kunststoff (ähnlich RAL 9003)

***Abmessungen:*** 310 (B) x 445 (H) x 134 (T) mm

| ***Luftleistung regelbar:**** | | ***Leistungsaufnahme:*** |
|---|---|---|
| eine Person | ca. 30 $m^3/h$ | ca. 11 Watt |
| zwei Personen | ca. 60 $m^3/h$ | ca. 13 Watt |
| Maximalstellung | ca. 90 $m^3/h$ | ca. 21 Watt |

***Eigengeräusch mit Filter G3***

(in Anlehnung an die DIN 3741, Angaben nach $L_p$ ($A_0$ = 10 $m^2$)

| *Luftdurchsatz* | *WS GS100 (Standard)* |
|---|---|
| 30 $m^3/h$ | < 11,5 dB(A) |
| 60 $m^3/h$ | 23,5 dB(A) |

***Elektrischer Anschluss:*** 230 Volt, 50 Hz / Schutzklasse 2

***Anschlusskabel:***
Länge: ca. 1,8 Meter (abweichende Längen erhältlich)
Kabelaustritt - an der Unterseite links (Innenansicht)

***Schalldämmung: **** (nach DIN ISO 140-10 gemessen)
geöffnet: 48 dB nach $D_{n,e,w}$ (Standard)
geöffnet: bis zu 56 dB nach $D_{n,e,w}$
(je nach Mauerwerk mit Spezialrohr)

***Filter:*** Standardfilter der Klasse G3 - Filterung: > 10 µm zu ca. 50-70%

* Die technischen Daten beziehen sich auf die Rahmenbedingungen gemäß Prüfzeugnis A 1368-1D vom 23. Juni 2004. Abweichende Daten bei Verwendung der optionalen Filter F6. Die Prüfberichte und weitere Informationen zur Filtertechnik für Sie im Internet unter www.brinkclimatesystems.de.
* Technische Änderungen vorbehalten, Stand 01/2012

***Hinweis***

Versuchen Sie unter keinen Umständen das Gerät selbst zu öffnen oder zu reparieren.

Falls eine Störung trotz untenstehender Kontrollmaßnahmen nicht behoben werden kann, wenden Sie sich bitte an den Kundendienst von Brink Climate Systems Deutschland GmbH.

**Mein Sonair macht beim Anlaufen mehr Geräusche.**

Der Sonair ist mit einer intelligenten Ansteuerungstechnik des Ventilators ausgestattet. Diese sorgt für ein schnelles Anlaufen; anschließend wird der Ventilator auf die richtige Drehzahl geregelt.

**Mein Sonair bewegt keine Luft.**

- Kontrollieren Sie bitte folgende Punkte:
- Ist das Netzkabel richtig angeschlossen? Wenn nicht, bitte anschließen.
  Führt die Steckdose Spannung? Falls nicht, bitte durch autorisierten
- Fachmann erledigen lassen.
  Ist der rückseitige Verschluss geöffnet? Gegebenfalls öffnen.

**Mein Sonair ist lauter als üblich.**

Wahrscheinlich ist der Filter voll und er muss ausgetauscht werden. Siehe Kapitel 3.3 für weitere Informationen.

**Lüftungsgitter kann nicht in das Gehäuse eingeklipst werden.**

Führen Sie wie beschrieben den Filterwechsel durch. Achten Sie auf den passgenauen Sitz des Filters im Lüftungsgitter.

## 7 KUNDENDIENST

Sollten sich Ihnen Fragen stellen, bitte zögern Sie nicht uns anzusprechen. Wir sind für Sie da:

Brink Climate Systems Deutschland GmbH
Abt. Kundendienst
Ridderstraße 22
D-48683 Ahaus, Deutschland

Tel.: +49 (0) 25 61 - 98 45 0
Fax: +49 (0) 25 61 - 98 45 45
Email: info@brinkclimatesystems.de

## 8 REINIGUNG UND PFLEGE

Das Gehäuse reinigen Sie am einfachsten mit einem feuchten Tuch. Verwenden Sie nur Wasser mit ein wenig Spülmittel um sicherzustellen, dass die Oberfläche nicht beschädigt wird. Achten Sie darauf, dass kein Wasser in den Sonair eindringt.

## 9 GEWÄHRLEISTUNG

Wir danken Ihnen für den Kauf des Produkts von Brink Climate Systems Deutschland GmbH und hoffen, dass Sie viel Freude damit haben werden. Für den Fall, dass Sie doch mal den Gewährleistungsservice in Anspruch nehmen müssen, setzen Sie sich bitte mit der Firma in Verbindung, von dem Sie das Produkt gekauft haben. Bitte lesen Sie vorher die Bedienungsanleitung sorgfältig durch um auszuschließen, dass der Fehler nicht durch falsche Einstellung oder Bedie-nung verursacht wurde.

Bei Fragen zur Gewährleistung oder Produktunterstützung setzten Sie sich mit der Firma Brink Climate Systems Deutschland GmbH in Verbindung. Die Anschrift mit Telefonnummer finden Sie unter Punkt 7 dieser Bedienungsanleitung.

Die Produkte von Brink Climate Systems Deutschland GmbH unterliegen der gesetzlichen Gewährleistung von 2 Jahren. Dies umfasst Material- und/oder Produktionsfehler. Die Gewährleistung beginnt mit dem Datum, an dem das Produkt gekauft bzw. montiert wurde. Den Nachweis für den Kauf / die Montage müssen Sie vorlegen (i.d.R. Originalrechnung der Firma, von der Sie das Gerät gekauft / eingebaut bekommen haben mit Kauf-/Montagedatum,

Produktart und Firmenanschrift). Brink Climate Systems Deutschland GmbH behält sich das Recht vor, die Gewährleistung abzulehnen, wenn der Nachweis für den Kauf und/oder Montage nicht erbracht wird.

Weist das Produkt während der Gewährleistung einen Defekt auf, dass auf Materialmangel oder fehlerhafter Produktion zurückzuführen ist, wird die Firma Brink Climate Systems Deutschland GmbH das Produkt entweder reparieren, fehlerhafte Teile austauschen oder das Produkt ersetzen.

Eine Gewährleistung wird ausgeschlossen, wenn:

- der Defekt durch unsachgemäße Anwendung entstanden ist
- die Vorschriften / Empfehlungen / Anweisungen aus der Bedienungsanleitung missachtet wurden
- das Produkt mutwillig / vorsätzlich beschädigt wurde
- das Produkt fehlerhaft installiert wurde
- eine Reparatur oder Veränderung des Produkts von einem nicht autorisierten Fachmann oder von Ihnen selbst durchgeführt wurde

Die Gewährleistung umfasst auch nicht Teile, die durch den Gebrauch normale Abnutzung oder Verschleiß aufzeigen.

**© Copyright 2011 Brink Climate Systems B.V.**
Niets van deze uitgave mag worden vermenigvuldigd en/of openbaar gemaakt door middel van druk, fotokopie, microfilm of op welke wijze dan ook, zonder voorafgaande schriftelijke toestemming van Climate Systems B.V. Tevens behoudt Brink Climate Systems B.V. zich alle rechten voor, zonder voorafgaande kennisgeving op elk moment wijzigingen en correcties in deze gebruiksaanwijzing aan te brengen. Climate Systems B.V. en haar partners zijn niet aansprakelijk voor elke directe of indirecte schade die kan voortvloeien uit het gebruik van deze informatie.

**© Copyright 2011 Brink Climate Systems B.V.**
All text, graphics and photographs contained in this document are protected by international copyright and trademark laws. No material may be copied, reproduced, republished, uploaded, posted, transmitted, or distributed in any way without the express written consent of Brink Climate Systems B.V. Brink Climate Systems B.V. reserves the right to change or amend this document at any time. Neither Brink Climate Systems B.V. nor any of its affiliates shall be liable for any damages, direct or indirect, arising from the use of any information provided in this document.

**© Copyright 2011 Brink Climate Systems Deutschland GmbH**
Alle Rechte vorbehalten. Ohne vorherige schriftliche Genehmigung der Brink Climate Systems Deutschland GmbH darf dieses Dokument weder ganz noch teilweise kopiert, fotokopiert, reproduziert oder in ein mit einem elektronischen Medium oder einer Maschine lesbares Format gebracht werden.

Dieses Dokument wurde sorgfältig redigiert, um dessen Richtigkeit sicherzustellen. Dennoch übernimmt Brink Climate Systems Deutschland GmbH keinerlei Gewährleistung für den Inhalt und Aktualität dieser Dokumentation und lehnt jede Haftung für Marktgängigkeit oder die Eignung für einen bestimmten Zweck ab. Brink Climate Systems Deutschland GmbH kann nicht für irgendwelche Fehler oder zufällige oder Folgeschäden haftbar gemacht werden, die in Verbindung mit der Bereitstellung, der Eignung oder der Verwendung dieser Dokumentation auftreten. Die in dieser Dokumentation enthaltenen Angaben und Daten können ohne vorherige Ankündigung geändert werden.

611721/H